DC.305.70.03

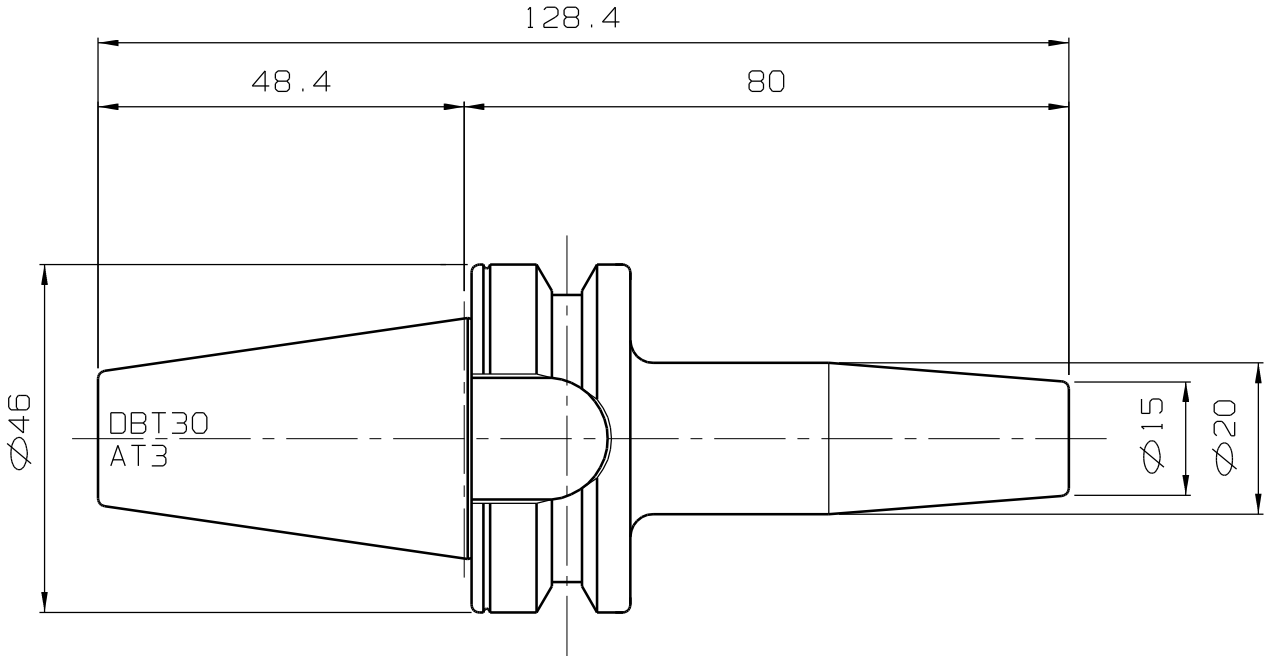

KEMMLER®
Präzisionswerkzeuge

Copyright Kemmler Praezisionswerkzeuge GmbH
Weitergabe und Vervielfaeltigung dieser Unterlage.
Verwertung und Mitteilung ihres Inhalts nicht gestattet,
soweit nicht ausdruecklich zugestanden.
Zuwiderhandlungen verpflichten zu Schadenersatz.